Distribuido por: S.C. Pedro Patino Moya - Antonio Domínguez Alanis
Tlfno: + 34 954 15 07 55
e-mail: administracion@anpe-electromedicina.com

STARLED3 NX

LÁMPARA LED PARA CIRUGÍA

STARLED3 NX es la lámpara producida por ACEM Medical Company con LEDs de ultima generación que garantizan una luz fría, larga duración y bajo consumo de energía.
La lámpara es adecuada para muchas aplicaciones: desde el ambulatorio hasta la sala de operaciones.
Es ideal para el diagnóstico, odontología, ginecología, dermatología, medicina general y cirugía.

STARLED3 NX garantiza una iluminación uniforme y sin sombras gracias a la óptica especial de los LEDs, creada por ACEM Medical Company, que dirige de manera óptimal los haces de luz según sea necesario.
El área de visualización se ilumina de manera ideal garantizando excelentes condiciones de trabajo y el confort visual.

A través del uso de LEDs de ultima generación se obtiene una calidad luminosa sin igual. La luz producida por STARLED3 NX tiene una temperatura de color (CCT) de 4.500 °K y una resa de cromaticitad (CRI) de 95.

STARLED3 NX alcanza una intensidad luminosa hasta 130.000 lux con un bajo consumo (69W).
La duración de los LEDs que componen la STARLED3 NX es de aproximadamente 50.000 horas.

STARLED3 NX se compone de tres cuerpos faro que generan un cono de luz intensa y homogénea, enfocable mediante el ajuste automático del diámetro del haz de luz.

El diseño es práctico, delgado, compacto y adecuado para cualquier tipo de uso. La lámpara es ergonómica, fácil en la movimentación, nel posicionamiento y es compatible con los flujos laminares presentes en la sala de operaciones.
Además, gracias a la función ENDO (luz para endoscopia) STARLED3 NX también es adecuada para la cirugía míni-invasiva.
La conformación y el material utilizado para su realización hacen STARLED3 NX fácil de limpiar y el mango, fácil de manejar, es desmontable y esterilizable garantizando así una excelente higiene.

Las funciones de la lámpara están regulados por el innovador panel de control I - SENSE®.
Ha sido diseñado para asegurar facilidad de lectura, ergonomía en la utilización y simplicidad en las prácticas de limpieza.

Con un simple toque y de manera precisa y comoda, usted puede manejar:

- Encendido y apagado
- Ajuste de la intensidad de la luz
- Dof - Depth of field - por una luz en profundidad
- ENDO - Luz para endoscopia ideal para cirugia míni - invasiva
- SIZE - Ajuste del diámetro de la mancha de luz por una focalización en el área de intervención
- SYNC - Cómo manejar (opcional) los comandos de manera sincronizada con la lámpara en combinación: doble STARLED3 NX (configuración gemelar) y STARLED3 NX en combinación con STARLED5 NX o con STARLED7 NX.

STARLED3 NX está disponible en las siguientes versiones:

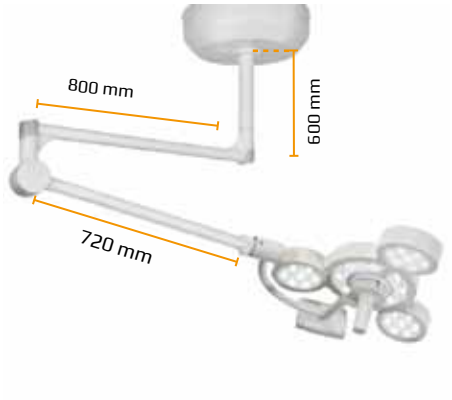

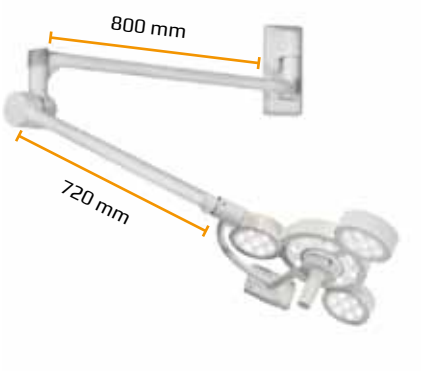

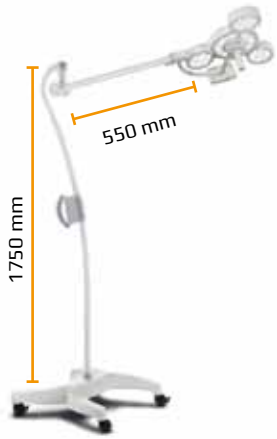

De techo
(En configuración individual, doble o en combinación con otros modelos de lámparas STARLED NX)

De pared

Sobre estativo
(Bajo pedido se puede suministrar con la batería)

DATOS TÉCNICOS

Clase de producto (EN 60601 - 2 - 41)	I
Alimentación	100 - 240 VAC ± 10%
Consumo	69 W
Frecuencia	50/60 Hz
Tecnologia	LED
Duración	50.000 horas aproximadamente
Iluminación al centro, Ec @ 100 cm	130.000 lux
Ajuste luz	desde 5 % hasta 100%
Temperatura color, CCT	4.500 °K
Índice de rendimiento cromático, Ra	95
Índice R_9	> 90
Coordenadas de cromaticidad	x = 0.365 , y = 0.370
Diámetro del campo luminoso	24 - 33 cm
Distancia de trabajo focalizable	70 - 150 cm
Profundidad de luz L1+ L2 (20%)	117 cm
Profundidad de luz L1+ L2 (60%)	71 cm
Dimensiones, peso y otros datos	
Peso del cuerpo lampara	4 Kg
Diametro del cuerpo lampara	50 cm
Brazos para techos bajos (LCH)	Opciónal
Mango	Extraible y esterilizable
Color	Blanco RAL 9002

E. & O.E

ACEM SpA
División Médica
Via della Tecnica 29 - 40050 Argelato
Bologna – ITALY
Ph +39 051 721844 Fax +39 051 721855
info@acem.it www.acem.it

COMPANY WITH QUALITY SYSTEM CERTIFIED BY DNV = ISO 9001 =

COMPANY WITH QUALITY SYSTEM CERTIFIED BY DNV = ISO 13485 =

Acem Medical Company es marca registrada de Acem S.p.A.Todos los derechos reservados.

ACEM se reserva el derecho de modificar tanto el diseño como las especificaciones descriptas sin preaviso.

Dep.STARLED3NX.SP rev.2014-02